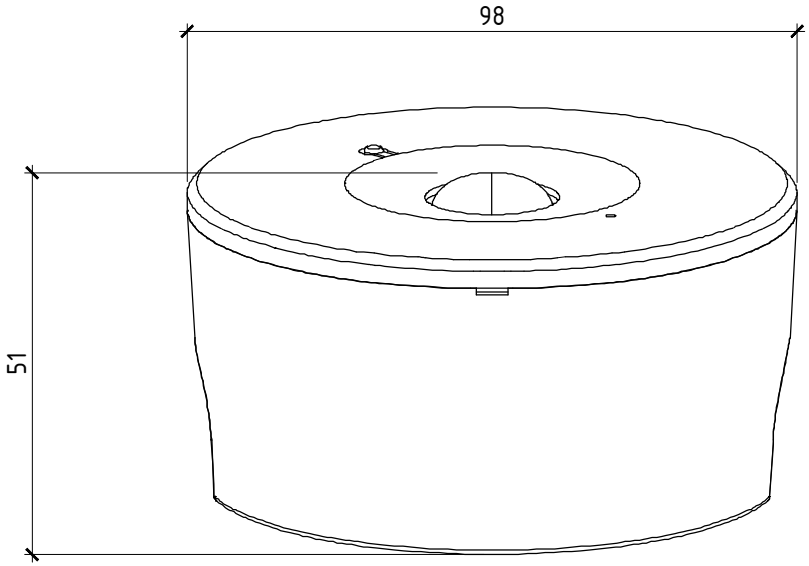

Rev.	Aan.wz	Blad	Doc.nr	Paraaf	Datum
Getekend					
Gecontr.					

Calex Professional

Accessoires Vluchtroute verlichting

Fase	Blad	Bladen
U0	1	

90010000400

Calex Signa GL200 SK

CALEX PROFESSIONAL

Formaat: A4