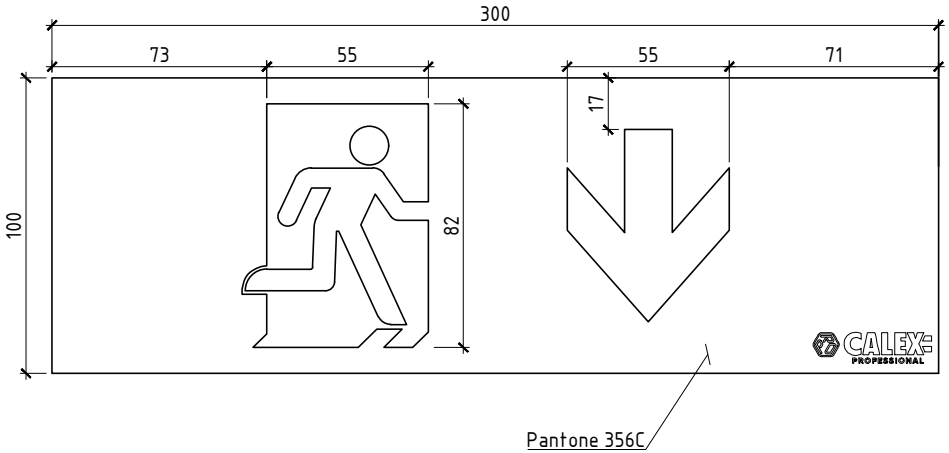

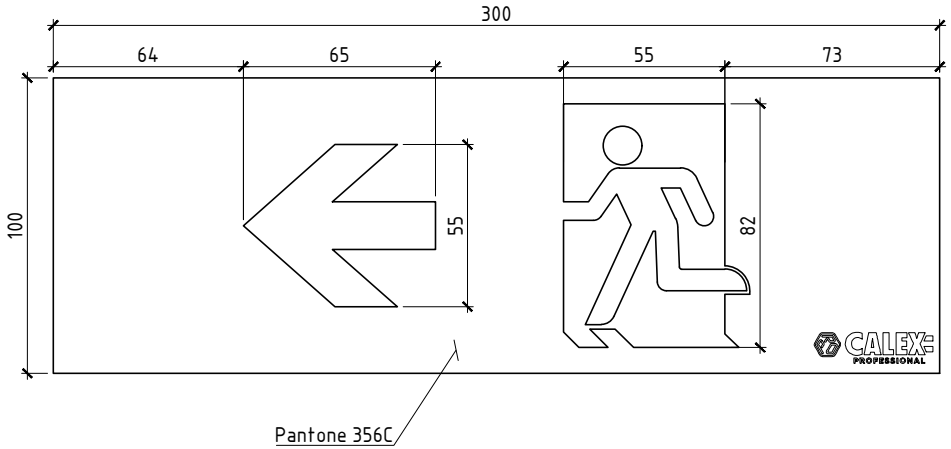

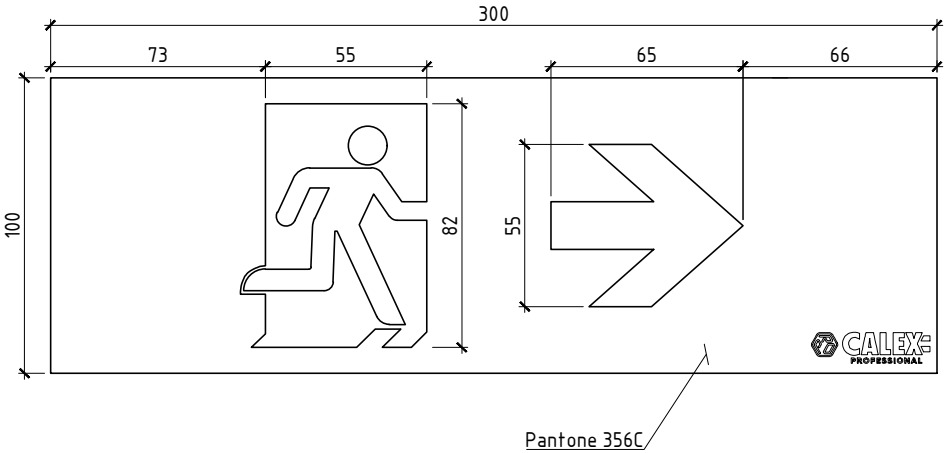

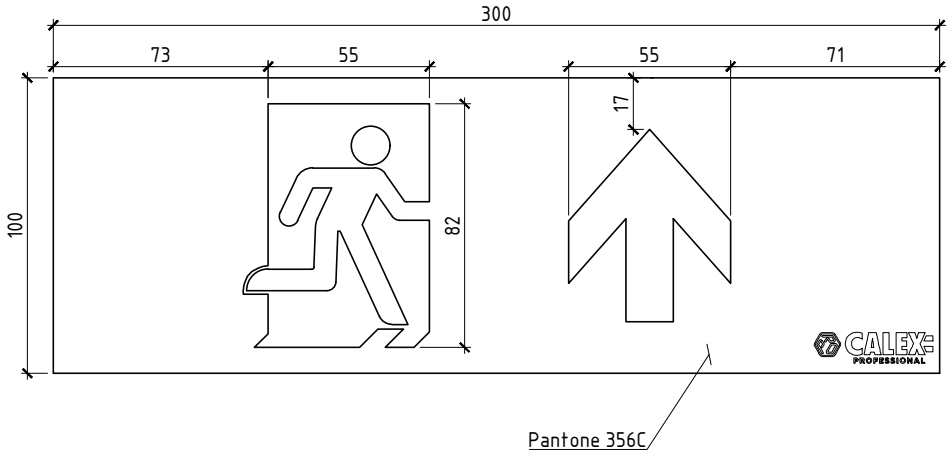

Rev.	Aan.wz	Blad	Doc.nr	Paraaf	Datum
Getekend					
Gecontr.					

Calex Professional

Accessoires Vluchtwegaanduiding

90010000200

Fase	Blad	Bladen
U0	1	

Calex Signa VL150 EM Picto

CALEX PROFESSIONAL

Formaat: A4