Versie 1.01

3-FASE SPANNINGSRAIL ARMATUREN
CALEX TENSIO DS80 SPOT 930 3000LM 40D BL

ONTWIKKELD DOOR SPECIALISTEN,
GEMAAKT OM VAN TE HOUDEN

1. ALGEMENE INFORMATIE

Vermogen 22,5 W, lichtstroom tot 3533 lm, lichtrendement tot 157 lm/W. Kleurtemperatuur CCT 3000K, CRI >90, SDCM <3, stralingshoek 40°, niet-flikkerend licht. Voedingsspanning 196–264 V, nominale frequentie 50/60 Hz, powerfactor >0,90, THD <15%.

Behuizing in zwarte RAL9004 kleur, vervaardigd uit aluminium. Beschermingsgraad IP20, slagvastheid IK03. Afmetingen: lengte 160 mm, breedte 210 mm, hoogte 80 mm. Installatiemethode: 3-fase railmontage. Bedrijfstemperatuur van –20 °C tot +40 °C. Garantieperiode 5 jaar, levensduur >100.000 uur.

2. BELANGRIJKSTE TECHNISCHE KENMERKEN

Artikelnummer	**86015000200**
EAN-nummer	**8721527422411**
Serie	**Tensio**

2.1. Algemene parameters

Primaire voedingsspanning	**196 – 264V**
Nominale frequentie	**50/60 Hz**
Energieverbruik	**22,5W**
Powerfactor	**>0,90**
Total Harmonic Distortion	**<15%**
Elektrische beschermingsklasse	**II**
IP waarde	**IP20**
IK Waarde	**IK03**
Omgevingstemperatuur -°C – +°C	**-20 °C – +40 °C**

© 2026 Calex Professional. All rights reserved.

2.2. Lichttechnische parameters

Kleurtemperatuur (CCT)	**3000K**
Lumen	**3533lm**
Lumen/Watt	**157lm/W**
CRI (Ra) kleurweergave-index	**>90**
SDCM	**<3**
Gradenbundel	**40°**
UGR	**N/A**
Flikkerratio	**Niet-flikkerend**

2.3. Besturing en driver

Dimbaar	**Nee**
Stuurstroom driver, mA	**–**
Inschakelstroom, A	**–**
Duur inschakelstroom	**–**
Max. armaturen per 16A (B) automaat	**–**
Max. armaturen per 10A (C) automaat	**–**
Max. armaturen per 16A (C) automaat	**–**

2.4. Physical data

Type	**3-fase spanningsrail armaturen**
Kleur behuizing	**Zwart RAL 9004**
Materiaal behuizing	**Aluminium**
Lengte	**160mm**
Breedte	**210mm**
Hoogte	**80mm**
Gewicht	**425g**
Installatiemethode	**3-fase railmontage**
Aansluitbare geleiderdoorsnede, min – max	**0,75mm² – 2,5mm²**
Garantieperiode	**5 jaar**
Levensduur	**>100.000 uur**

3. OPTISCHE EN FYSISCHE EIGENSCHAPPEN

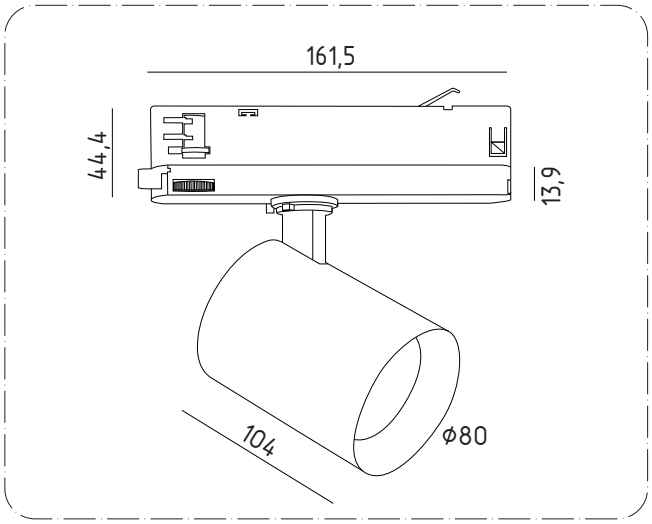

Afbeelding 1. Tekening en afmetingen

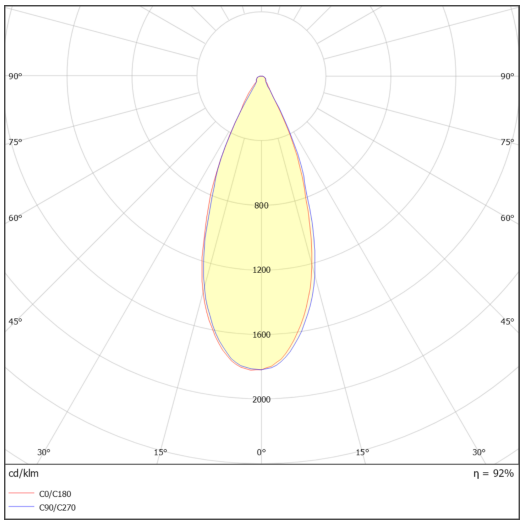

Afbeelding 2. Lichtsterkteverdelingscurve van het armatuur

© 2026 Calex Professional. All rights reserved.