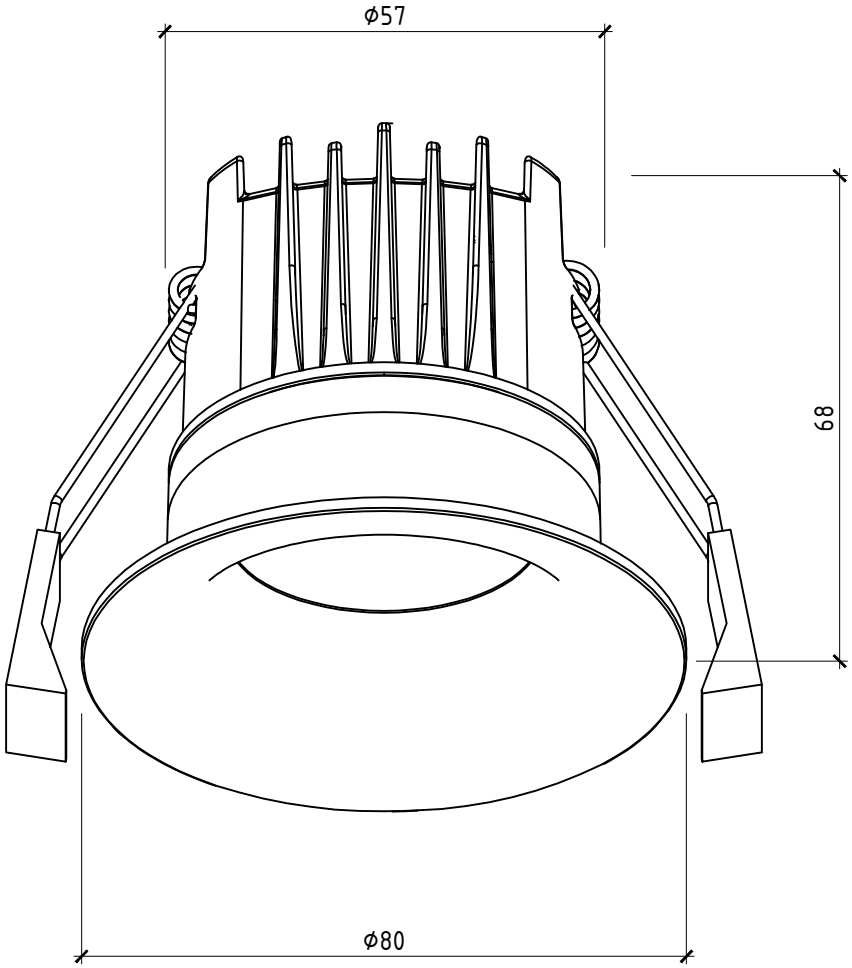

Rev.	Aan.wz	Blad	Doc.nr	Paraaf	Datum
Getekend					
Gecontr.					

Calex Professional

LED Spots

74002000100 – 74002000200

Fase	Blad	Bladen
U0	1	

Calex Solux DLU72 8W 2CT Triac Dim 40D

CALEX PROFESSIONAL

Formaat: A4