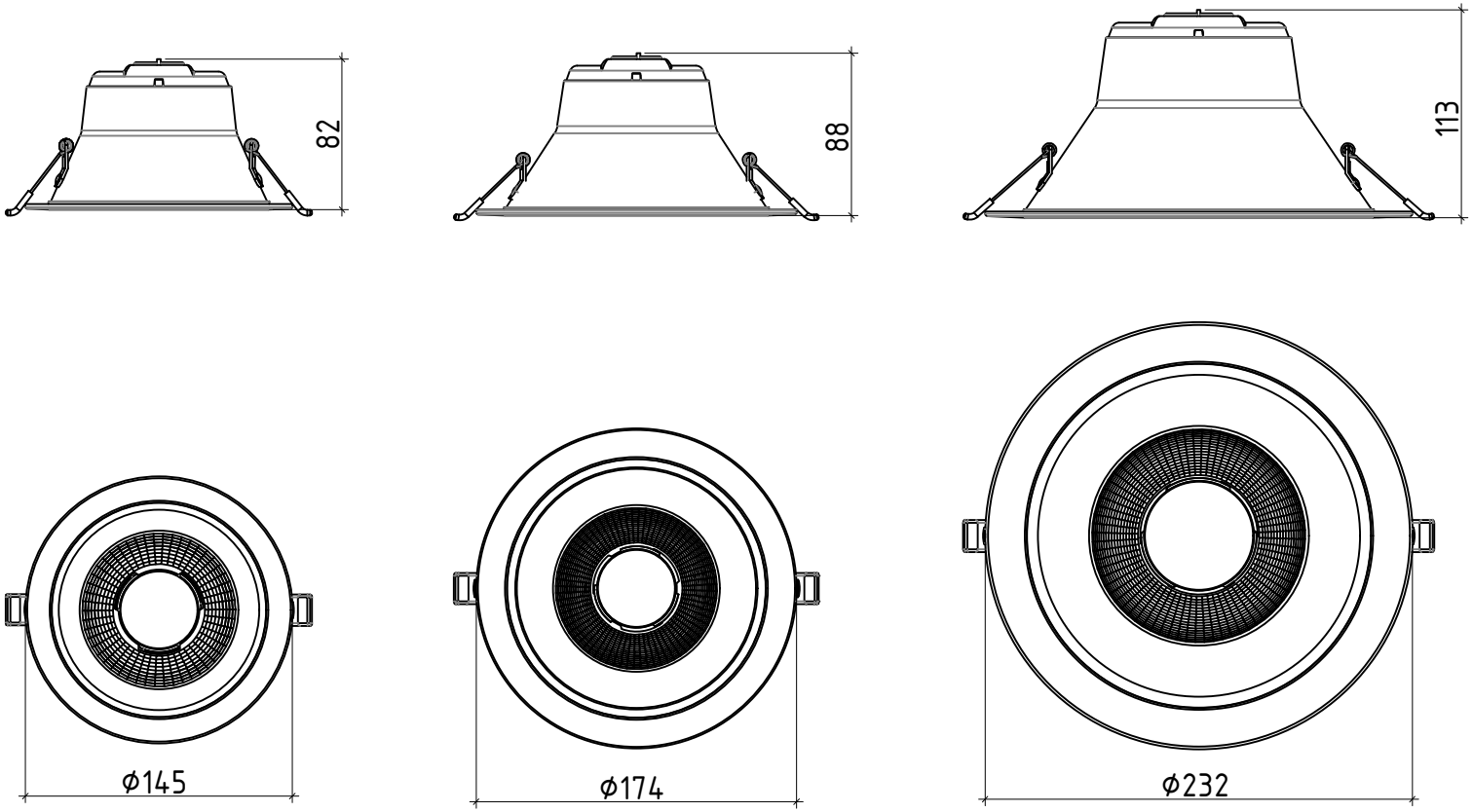

Rev.	Aan.wz	Blad	Doc.nr	Paraaf	Datum
Getekend					
Gecontr.					

Calex Professional

LED Downlights

71004000200 – 71004000400

Fase	Blad	Bladen
U0	1	

Calex Stella LLD

CALEX PROFESSIONAL

Formaat: A4