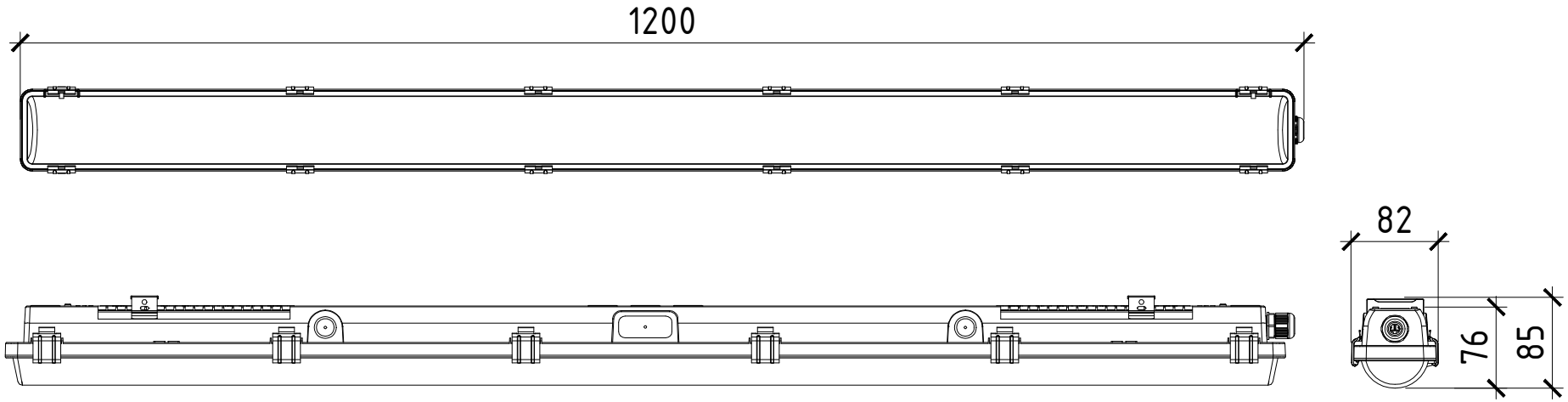

Rev.	Aan.wz	Blad	Doc.nr	Paraaf	Datum
Getekend					
Gecontr.					

Calex Professional

LED Montagebalken, LED Opbouwarmaturen

66001000100 – 66001000400

Fase	Blad	Bladen
U0	1	

Calex Fixum X14K 1200mm

CALEX PROFESSIONAL

Formaat: A4