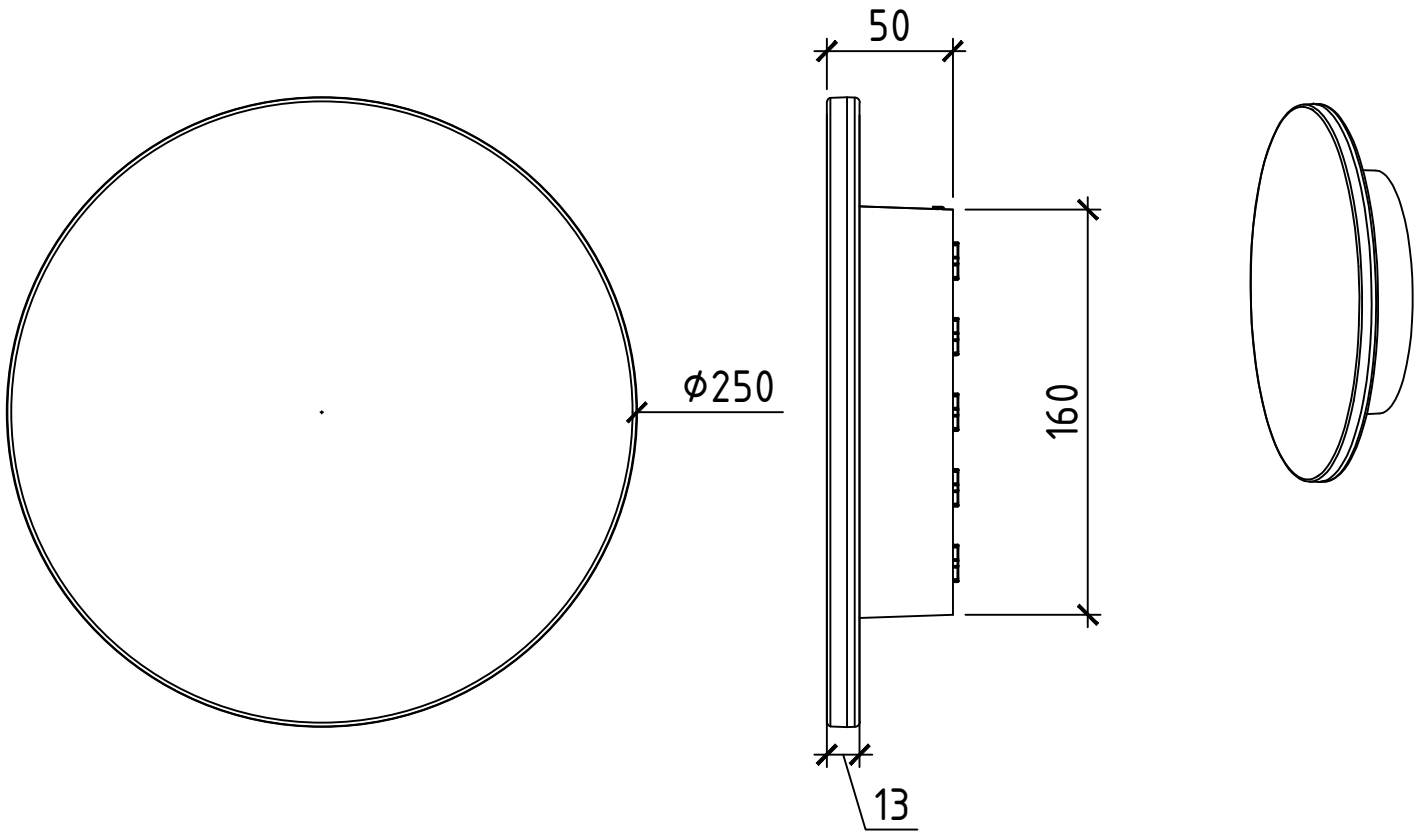

Rev.	Aan.wz	Blad	Doc.nr	Paraaf	Datum
Getekend					
Gecontr.					

Calex Professional

Wand & Plafondarmaturen

2000000002231

Fase	Blad	Bladen
U0	1	

Calex Solaro 15W 3CT 90D Triac Dim BL

CALEX PROFESSIONAL

Formaat: A4