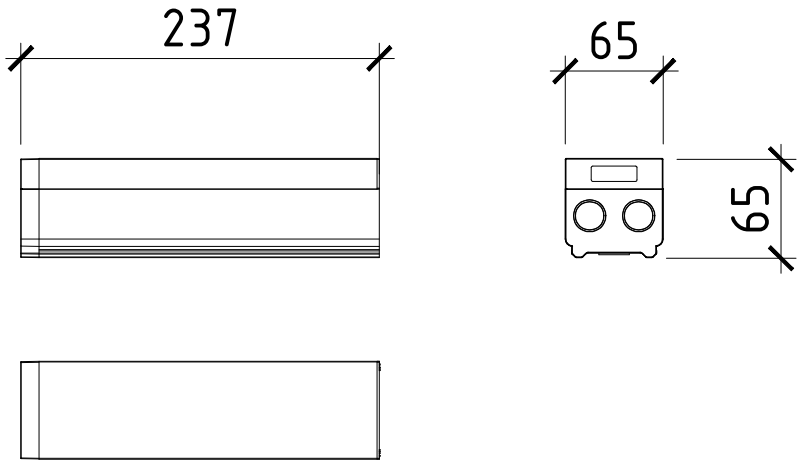

Rev.	Aan.wz	Blad	Doc.nr	Paraaf	Datum
Getekend					
Gecontr.					

Calex Professional

Draagprofielen nieuwe lichtlijnen, Accessoires nieuwe lichtlijnen

11001000400, 22001000400

Fase	Blad	Bladen
U0	1	

Calex Livorum NXS IP20 Eindprofiel 237mm

Formaat: A4